CUADRANTE PARA COMPUERTA RG175K

Accesorios Llaves de Mando para Regulación

El cuadrante para compuerta RG-175K es adecuado para una regulación manual y eficiente que minimiza la vibración y fugas en las compuertas de hojas múltiples que posean un eje de mando de 1/2"Ø. Su rígida construcción en acero galvanizado, permite un fácil ajuste mediante el uso de una tuerca mariposa la cual ayuda a posicionar la hoja en el lugar deseado. El cuadrante viene marcado de tal forma que el brazo indicará la posición de la hoja desde totalmente cerrada (-) hasta totalmente abierta (+).

Características:

- Cuadrante manual para compuertas cuadradas y redondas
- Mecanismo simple, económico y robusto
- Ofrece una fácil y eficiente regulación
- Adecuado para compuertas de hojas opuestas o paralelas

Dimensiones:

- Se adapta en flechas de 1/2"Ø

Materiales y Acabados:

- Acero galvanizado

Versatilidad:

- - Edificios públicos - Iglesias y Escuelas - Hospitales y Clínicas - Deportes bajo techo - Residencias - Áreas industriales - Oficinas - Restaurantes y Cafeterías - Hoteles

Ninguna parte de este documento podrá ser reproducida o retransmitida de cualquier forma, siendo estas: electrónicas o mecanografiadas; incluyendo fotocopiado, grabado y/o cualquier sistema de alojamiento de información sin previo permiso de INNES AIRE S.A. DE C.V.

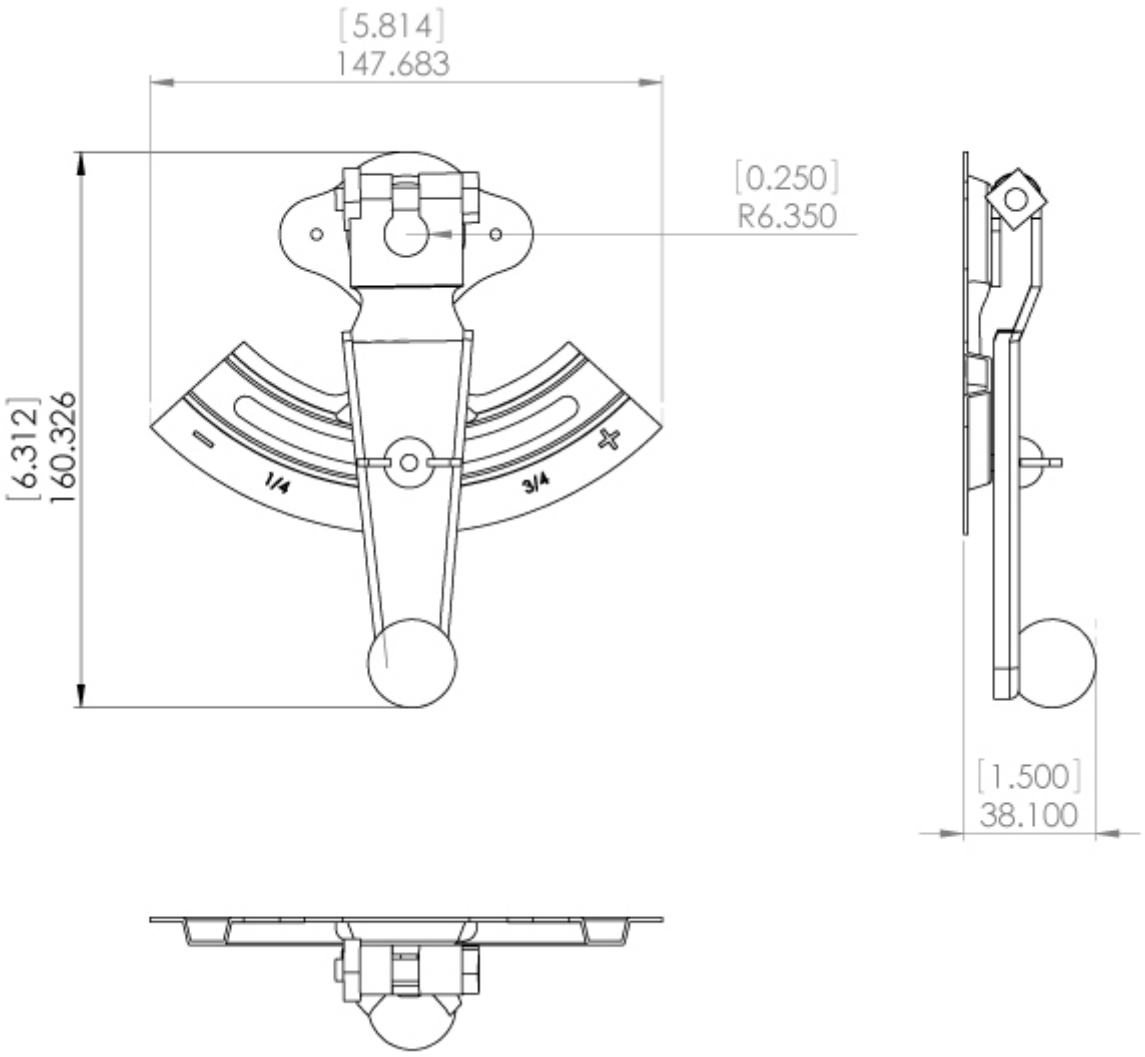

Ninguna parte de este documento podrá ser reproducida o retransmitida de cualquier forma, siendo estas: electrónicas o mecanografiadas; incluyendo fotocopiado, grabado y/o cualquier sistema de alojamiento de información sin previo permiso de INNES AIRE S.A. DE C.V.

Diagrama de Instalación:

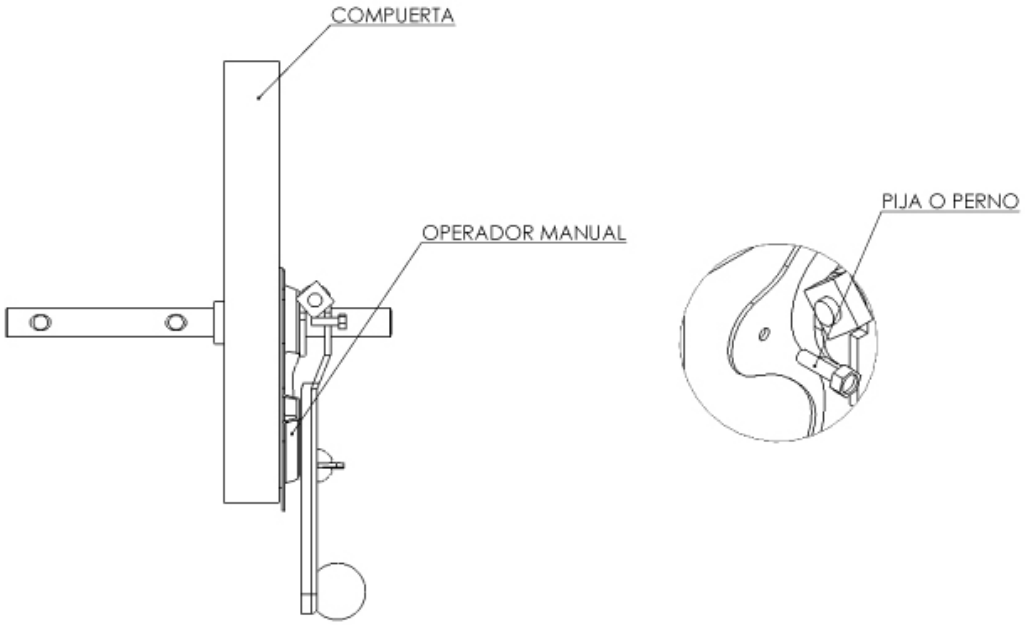

Ninguna parte de este documento podrá ser reproducida o retransmitida de cualquier forma, siendo estas: electrónicas o mecanografiadas; incluyendo fotocopiado, grabado y/o cualquier sistema de alojamiento de información sin previo permiso de INNES AIRE S.A. DE C.V.

Especificación Sugerida:

El Cuadrante para Compuerta modelo RG-175K será de la marca Innes. De construcción robusta el cuadrante será fabricado en lámina galvanizada calibre 12, proveerá una regulación simple y eficiente en compuertas de hoja múltiples ya sea de operación paralela u opuesta. En la parte superior tendrá un tornillo y tuerca que asegura firmemente el cuadrante al eje de la compuerta que deberá ser de 1/2"Ø y contará con una perilla plástica para facilitar su manejo.

Presentación		Configuración
Desde 1 pieza	→	CC01006

Ninguna parte de este documento podrá ser reproducida o retransmitida de cualquier forma, siendo estas: electrónicas o mecanografiadas; incluyendo fotocopiado, grabado y/o cualquier sistema de alojamiento de información sin previo permiso de INNES AIRE S.A. DE C.V.